平面図1 1/30

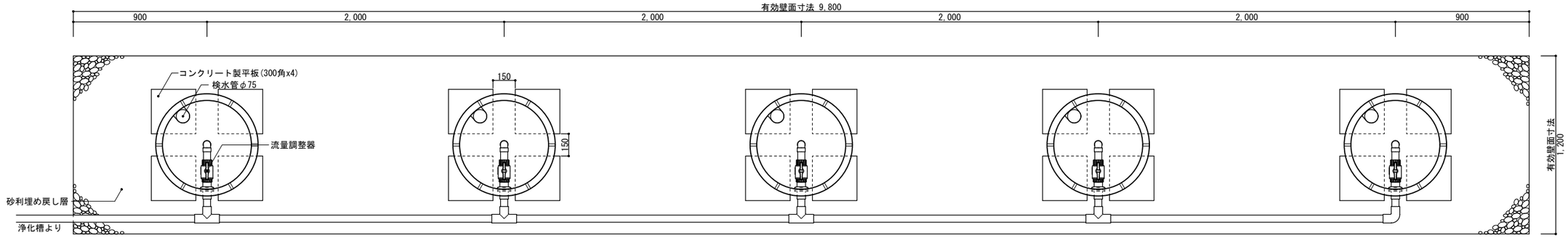

断面図 1/30

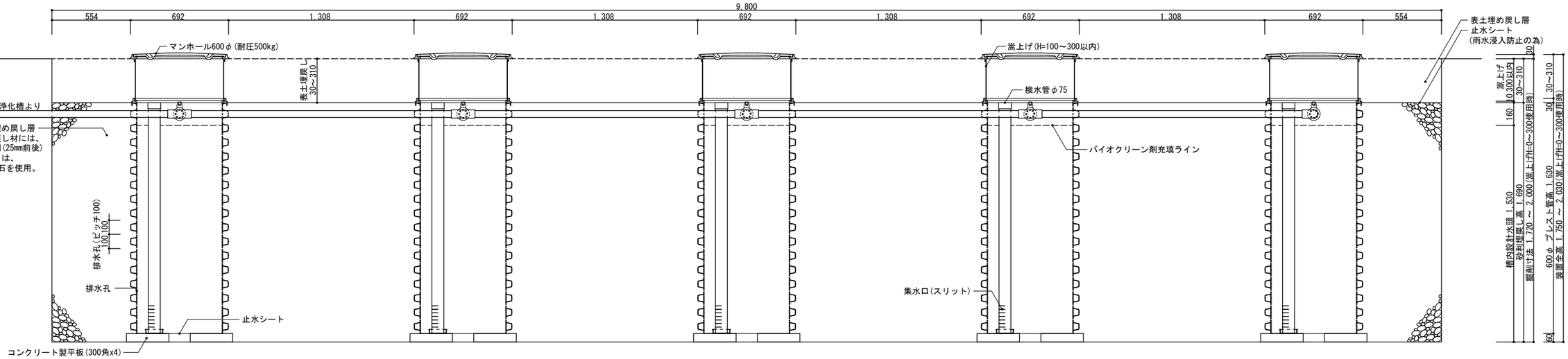

平面図2 1/30
プレスト管排水孔

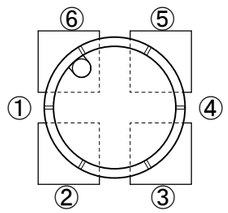

平面図3 1/30
上部マンホール

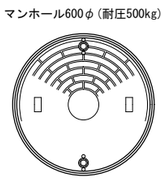

展開図 1/30（嵩上げ無しの場合）

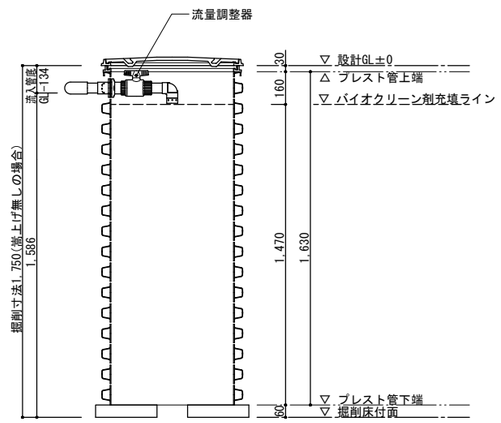

工 事 仕 様 書	
処 理 人 槽	合併浄化槽 41～50人槽用 標準仕様
システム構成	φ692(mm) H=2,030 x 5ユニット ※嵩上げH=300使用時
有 効 寸 法	9.8 x 1.2 x 1.530 (m)
有 効 面 積	33.660 (㎡)
処理能力水量	10,159 (ﾘｯﾄﾙ/日)

1. 敷地条件・地質状況・地下水位等により、槽寸法・槽形状が変更になる場合があります。
2. 当仕様は掘削壁面透水係数を2.50×10^{-4}cm/sと設定し算出したものです。

作成日：2020年 6月 30日

備考	バイオクリーンシステムIV 41～50人槽用 標準仕様	製図	縮尺 1/30	株式会社 バイオクリーン 〒321-0971 栃木県宇都宮市海道町851-3 TEL:028-660-8022 FAX:028-660-8033
※1 対応する合併浄化槽は、放流ポンプ付の浄化槽です。 ※2 嵩上げを使用しない場合はマンホール枠を2段重ねて使用し、最大でも300mm以内の使用に止める事。				